ФИЛЬТР ВЫСОКОГО ДАВЛЕНИЯ D30

PN 63–160; DN 50–150, $T_{МАКС.}$: 550°C

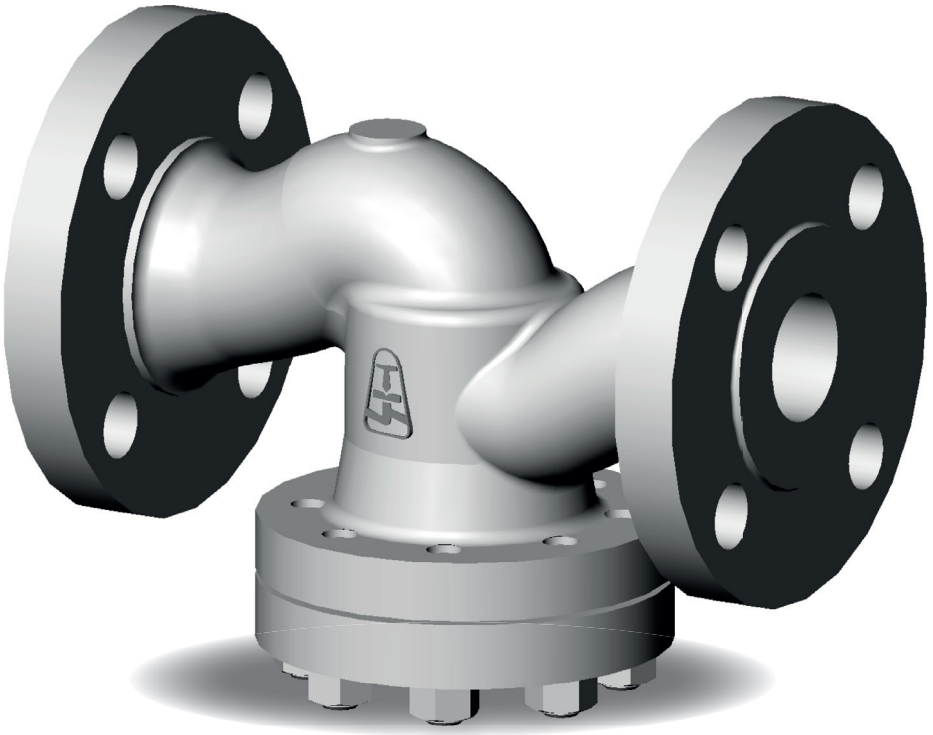

СРЕДА

- пар, вода, газы, масла, нефтепродукты, неагрессивные вещества

ПРИСОЕДИНЕНИЕ

- фланцевое, под приварку

УПРАВЛЕНИЕ

- без управления

ОПИСАНИЕ

- прямоточный
- сливная пробка
- фильтр – стандартный диапазон отверстий (меш) от 23 до 600 ячеек/см^2
- соответствует требованиям директивы 2014/68/EU
- испытание проходит в соответствии с EN 12266-1

ВОЗМОЖНОСТИ ИСПОЛНЕНИЯ

- концы под приварку из кованых материалов
- согласно TRD 201

РАБОЧИЕ ПАРАМЕТРЫ

Материал	PN	Допускаемое рабочее давление PS [бар] для максимальной рабочей температуры TS [°C]																
		-10	50	100	150	200	250	300	350	400	450	475	500	510	520	530	540	550
GP240GH (1.0619)	63	63	63	59	55	48	45	41	38	36	35	-	-	-	-	-	-	-
	100	100	100	93	87	76	71	64	60	58	55	-	-	-	-	-	-	-
	160	160	160	149	136	124	113	103	96	92	89	-	-	-	-	-	-	-
G17CrMo5-5 (1.7357)	63	63	63	63	63	63	62	57	53	51	48	47	38	33	26	24,4	18,1	13,7
	100	100	100	100	100	100	98	91	84	80	76	75	61	52	42	38,7	28,7	21,8
	160	160	160	160	160	160	160	160	152	146	139	127	118	97	79	62	46	35

ПРИМЕНЕННЫЕ МАТЕРИАЛЫ

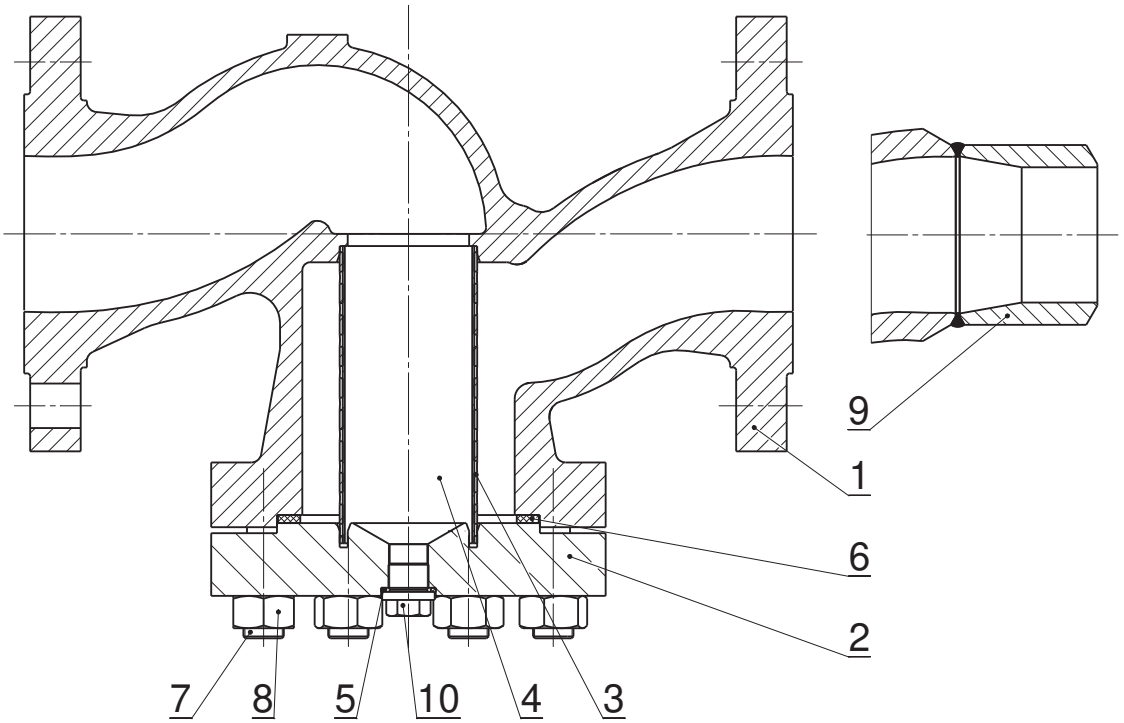

Поз.	Деталь	Материал	
1	Корпус	GP240GH (1.0619)	G17CrMo5-5 (1.7357)
2	Крышка	13CrMo4-5 (1.7335)	
3, 4	Фильтр	X5CrNi18-10 (1.4301)	
5	Уплотнение	ST/Isoplan	
6	Уплотнение	Графит	
7	Винт	21CrMoV5-7 (1.7709)	
8	Гайка	25CrMo4 (1.7218)	21CrMoV5-7 (1.7709)
9	Патрубок	P250GH; 16Mo3 (1.0460; 1.5415)	16Mo3; 13CrMo4-5 (1.5415; 1.7335)
10	Пробка	21CrMoV5-7 (1.7709)	

РАЗМЕРЫ АРМАТУРЫ

1. Фланцевое исполнение

Строительная длина:	EN 558 – ряд 2
Фланцы:	EN 1092-1

2. Исполнение под приварку

Строительная длина:	согласно таблице (EN 12 982 – ряд 65 DIN 3202 – часть 2 – ряд S3, DN50=260 мм)
Строительная длина с патрубком:	Lb согласно таблице или по желанию заказчика
Размеры концов под приварку:	DIN 3239 – часть 1
Форма зазора:	DIN 2559 – лист 1 – форма 22

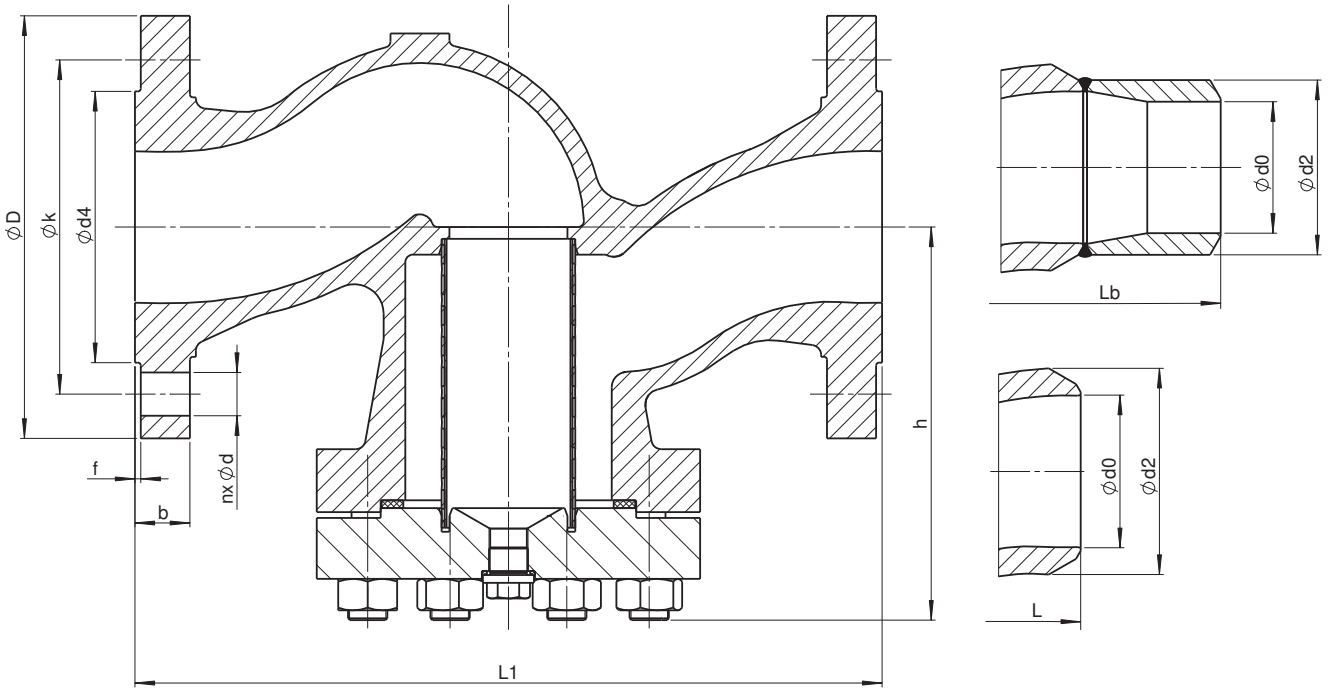

Номинальное давление	Номинальный диаметр	Строительная высота	Фланцевое исполнение								Исполнение под приварку						Сетка[1]
PN	DN	h [mm]	L1 [mm]	n	d [mm]	k [mm]	D [mm]	b [mm]	d4×f [mm]	m [kg]	L [mm]	Lb [mm]	d2 [mm]	d0 [mm]	m [kg]	Размер трубки	Ячейка x проволока [mm]
63	50	150	300	4	22	135	180	26	102×3	24	260	400	61	54	14	60,3×3,2	0,4×0,23
	65	175	340	8	22	160	205	26	122×3	35	340	480	77	69	25	76,1×3,6	0,4×0,23
	80	200	380	8	22	170	215	28	138×3	42	380	520	90	81	31	88,9×4,0	0,4×0,23
	100	225	430	8	26	200	250	30	162×3	63	430	570	115	104	48	114,3×5,0	0,4×0,23
	125	240	500	8	30	240	295	34	188×3	87	500	650	141	130,5	62	139,7×4,5	1×0,5
	150	275	550	8	33	280	345	36	218×3	140	550	710	170	156,5	83	168,3×5,6	1,6×0,5
100	50	150	300	4	26	145	195	28	102×3	26	260	400	61	54	14	60,3×3,2	0,4×0,23
	65	175	340	8	26	170	220	30	122×3	39	340	480	77	69	25	76,1×3,6	0,4×0,23
	80	200	380	8	26	180	230	32	138×3	49	380	520	90	81	31	88,9×4,0	0,4×0,23
	100	225	430	8	30	210	265	36	162×3	74	430	570	115	104	48	114,3×5,0	0,4×0,23
	125	240	500	8	33	250	315	40	188×3	101	500	650	141	127	62	139,7×6,3	1×0,5
	150	275	550	12	33	290	355	44	218×3	144	550	710	170	154	83	168,3×7,1	1,6×0,5
160	50	150	300	4	26	145	195	30	102×3	28	260	400	61	52,5	15	60,3×4	0,4×0,23
	65	175	340	8	26	170	220	34	122×3	43	340	480	77	65	26	76,1×5,6	0,4×0,23
	80	200	380	8	26	180	230	36	138×3	53	380	520	90	76,5	32	88,9×6,3	0,4×0,23
	100	225	430	8	30	210	265	40	162×3	78	430	570	115	98,5	49	114,3×8	0,4×0,23
	125	240	500	8	33	250	315	44	188×3	105	500	650	141	120,5	63	139,7×10	1×0,5
	150	275	550	12	33	290	355	50	218×3	149	550	710	170	144,5	84	168,3×12,5	1,6×0,5

1) Другие размеры сетки по желанию заказчика

СТРУКТУРА ОБОЗНАЧЕНИЯ ПРОДУКТА

D30 118–2100–50

DN

PN

Материал корпуса

2 – легированная сталь – литая
G17CrMo5-5 1.7357 (макс. 550°C)
5 – углеродистая сталь – литая
GP240GH 1.0619 (макс. 450°C)

Управление

8 – без управления

Присоединение

1 – фланцевое
2 – под приварку

Форма корпуса

1 – прямоточный

Типовое обозначение

D – отводная арматура, фильтры
30 – литой фильтр высокого давления

МОНТАЖ И ЭКСПЛУАТАЦИЯ АРМАТУРЫ

Фильтр должен быть установлен в горизонтальном положении пробкой вниз. Направление потока рабочей среды должно соответствовать направлению стрелки на корпусе арматуры. При монтаже и эксплуатации необходимо учесть следующие аспекты:

- условия эксплуатации должны соответствовать рабочим параметрам арматуры
- на правильную функцию арматуры влияет присутствие загрязнений в трубопроводе и протекающей среде
- рабочая среда должна соответствовать коррозийной стойкости материала арматуры
- запрещается эксплуатировать механически поврежденную арматуру

Срок службы арматуры значительно продлевает регулярное техническое обслуживание и мелкий ремонт, проводимые обученным персоналом.